Оборудование для лесопильной промышленности

Обрезной станок двойной OW-35

ZM JABŁOŃSKI

Технические данные:

Высота резки	16 - 80 см
Входная горловина	78 см
Макс. ширина раздвижки	40 см
Мин. ширина	3 см
Макс. кол-во пил	15
Диаметр пил	350 мм
Главный двигатель	11 - 37 кВт
Рабочая подача	10 - 60 м/мин.

Система раздвижки пил с программируемыми кнопками и автоматическим округлением размера резки.

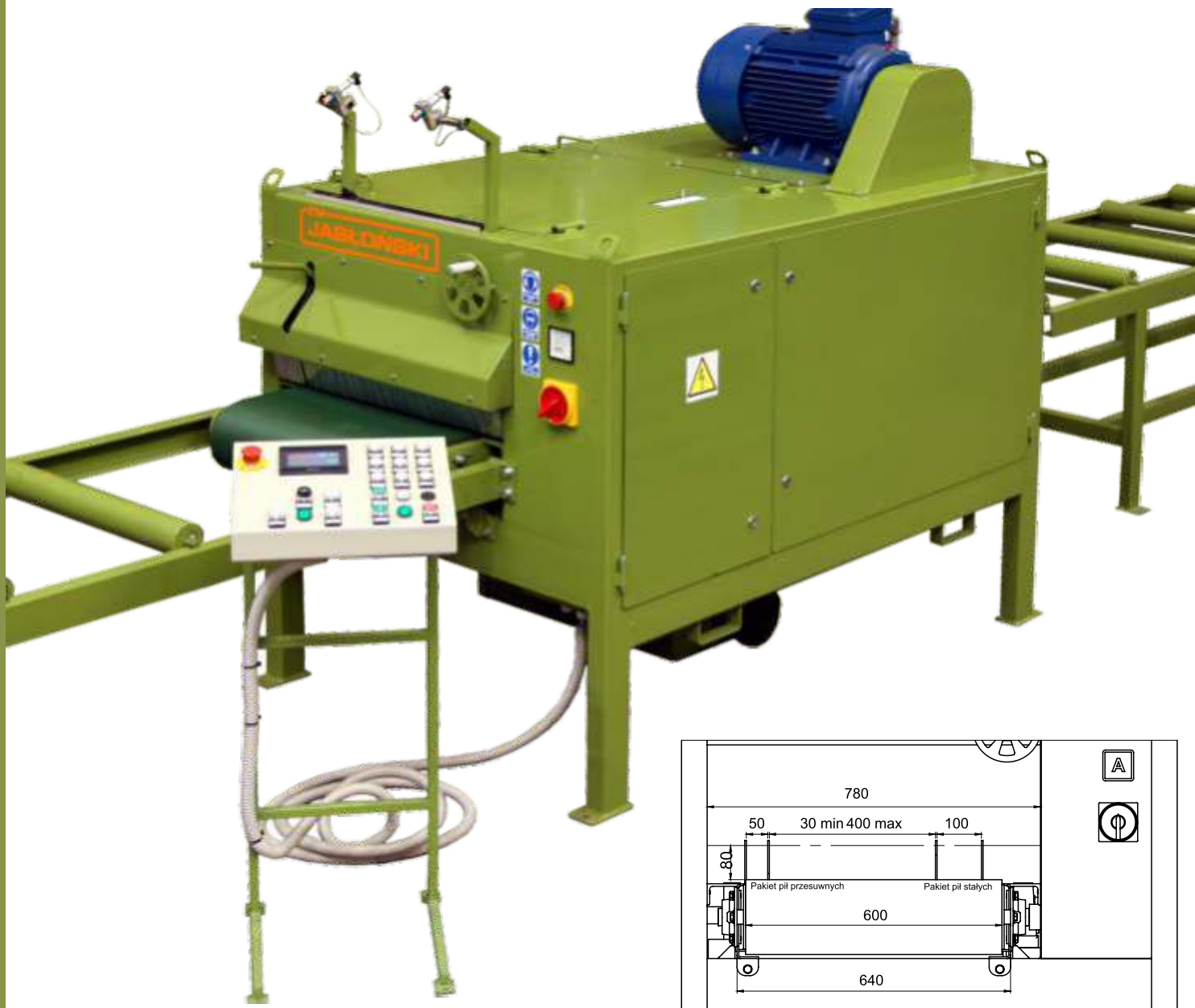

ZM Jabłoński Sp. z o.o. 05-300 Mińsk Maz. , ul. Gen. K. Sosnkowskiego 85
tel./fax 25 759 35 00 • e-mail: info@zmj.com.pl • www.zmj.pl

ZM JABŁOŃSKI

Станок обрезной двусторонний OW-35 с приёмной

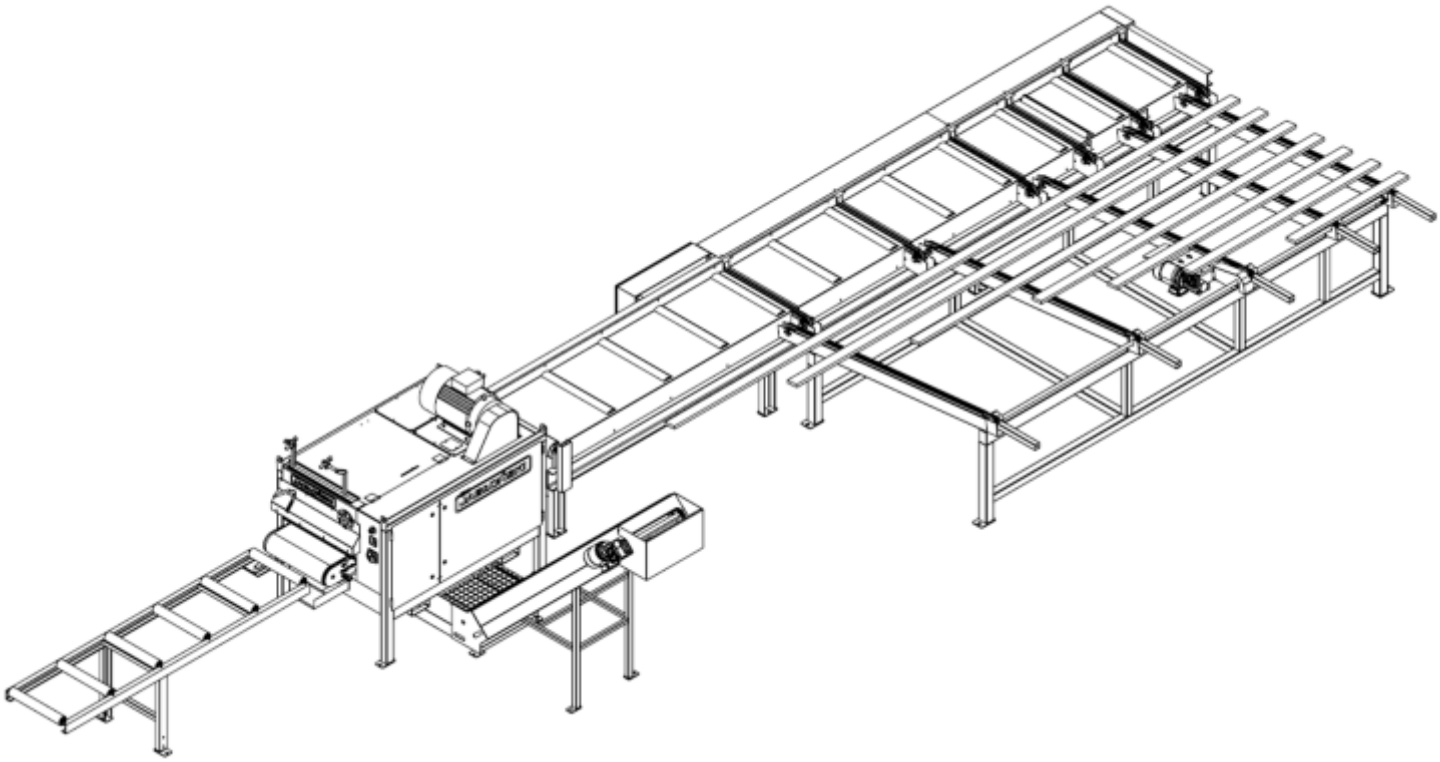

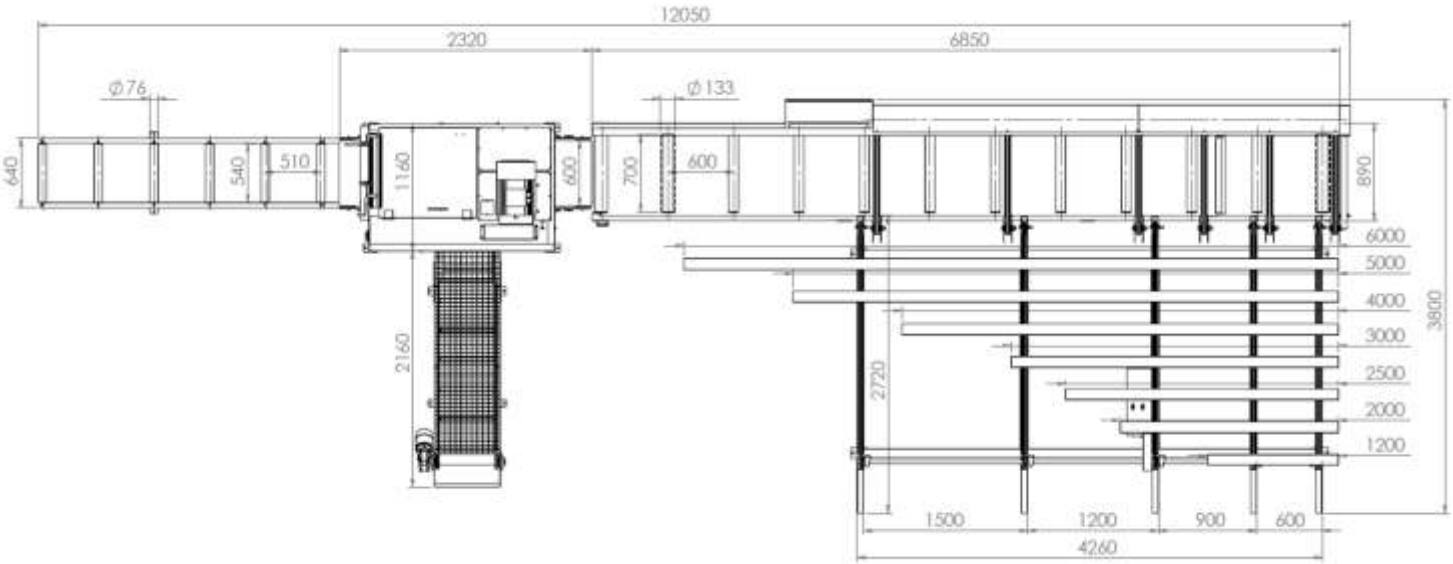

Оборудование для лесопильной промышленности

ZM Jabłoński Sp. z o.o. 05-300 Mińsk Maz. , ul. Gen. K. Sosnkowskiego 85
tel./fax 25 759 35 00 • e-mail: info@zmj.com.pl • www.zmj.pl